เงินมา
Ngern Ma

LEED Certification ระดับ Gold

จาก United States Green Building Council ประเทศสหรัฐอเมริกา

TREES Certification ระดับ Gold

จาก Thai Green Building Institute สถาบันอาคารเขียวไทย

เงินมา
Ngern Ma

LumiStone

แผ่นหินธรรมชาติโปร่งแสง
Translucent Natural Stone Panel

LITESTONE

แผ่นหินธรรมชาติน้ำหนักเบา
Light Weight Natural Stone Panel

Millistone

แผ่นหินธรรมชาติวีเนียร์
Natural Stone Veneer

SALT STONE

หินเกลือธรรมชาติ
Natural Rock Salt

TrueGrass

ผลิตภัณฑ์จากไม้ไผ่
Bamboo Products

quest

ไม้แผ่นใหญ่ที่เป็นมิตรต่อสิ่งแวดล้อม
ผลิตภัณฑ์จากเขากวางธรรมชาติ
Sustainable Wood Slabs and Naturally Shed Deer Antler Products

LITESTONE

LITESTONE

Luxurious Decorate with Natural Stone

เพิ่มความหรูหราอย่างมีระดับ ให้งานตกแต่ง
ด้วยสีสันและผิวสัมผัสจากหินธรรมชาติ

LITESTONE

Light Weight Natural Stone Panel

แผ่นหินธรรมชาติน้ำหนักเบา

ไลท์สโตน ผลิตด้วยการนำหินธรรมชาติมาฝานให้บางแล้วนำไปปิดลงบนแผ่นอลูมิเนียมฮันนี่โคม จึงมีความแข็งแรงสูงมากกว่าหินธรรมชาติปกติในขนาดเดียวกันถึง 80% และมีความแข็งแรงสูงกว่า หินธรรมชาติทั่วไปมาก จึงสามารถใช้ทดแทนหินธรรมชาติทั่วไปและยังสามารถใช้ในกรณีที่หินธรรมชาติทั่วไป มีข้อจำกัดในการใช้งาน โดยเฉพาะในด้านขนาด น้ำหนัก หรือความปลอดภัยได้อีกด้วย

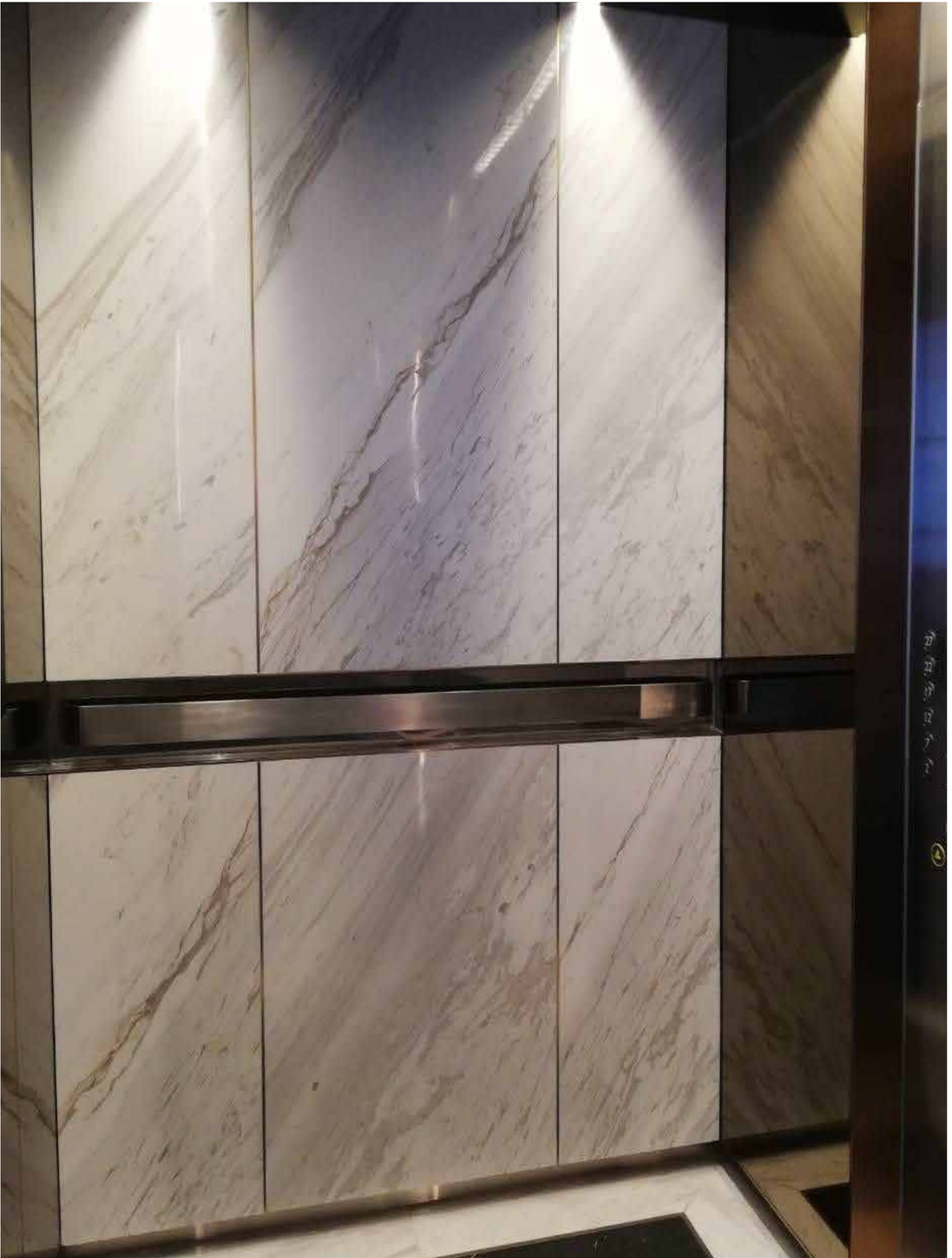

LITESTONE

ด้วยน้ำหนักที่เบากว่าหินธรรมชาติทั่วไปมาก

- สามารถใช้งานในบริเวณที่หินธรรมชาติทั่วไปมีข้อจำกัดหรือทำไม่ได้ เป็นการเพิ่มทางเลือกในการออกแบบ เช่น ใช้ทำฝ้าเพดาน ใช้ตกแต่งในลิฟท์ หรือใช้ทำพื้นยก (Raised Floor Panel) และอาจสามารถใช้ได้กับอาคารที่โครงสร้างไม่สามารถรองรับน้ำหนักจากการติดตั้งหินธรรมชาติทั่วไปได้
- สามารถเลือกใช้หินที่มีขนาดใหญ่มากกว่าหินธรรมชาติทั่วไปได้ ให้ความรู้สึกที่ต่างไปจากการใช้หินแผ่นเล็ก ลดจำนวนรอยต่อ และช่วยให้ลายของหินต่อเนื่องกันมากขึ้น
- มีค่าใช้จ่ายในด้านโครงสร้างที่ถูกกว่าการใช้หินธรรมชาติทั่วไปสำหรับการติดตั้งใหม่

เนื่องจากวัสดุรองหนุนเป็นแผ่นอลูมินั่มฮันนี่โคม (ซึ่งเป็นเทคโนโลยีเดียวกับที่ใช้ในการผลิตปีกเครื่องบิน) จึงมีความแข็งแรงที่เหนือกว่าหินธรรมชาติทั่วไปมาก

หากผลิตภัณฑ์ไลท์สโตนได้รับการกระแทกอย่างแรงผิวหินธรรมชาติด้านหน้าอาจแตกและได้รับความเสียหาย แต่หินส่วนที่แตกนั้นจะยังคงยึดติดอยู่กับแผ่นอลูมินั่มฮันนี่โคม อาจมีบางส่วนที่กระเทาะออกมาเล็กน้อยเท่านั้นที่อาจตกลงมา ต่างจากหินธรรมชาติทั่วไปที่อาจตกลงมาเป็นชิ้นใหญ่และก่อให้เกิดอันตรายแก่ผู้คนได้

Installation

1. แผ่นหินธรรมชาติ
2. ชั้นกาวอีพ๊อกซี่
3. แผ่นอลูมิเนียม
4. ชั้นกาวอีพ๊อกซี่
5. อลูมิเนียมฮันนี่โคม
6. ชั้นกาวอีพ๊อกซี่
7. แผ่นอลูมิเนียม

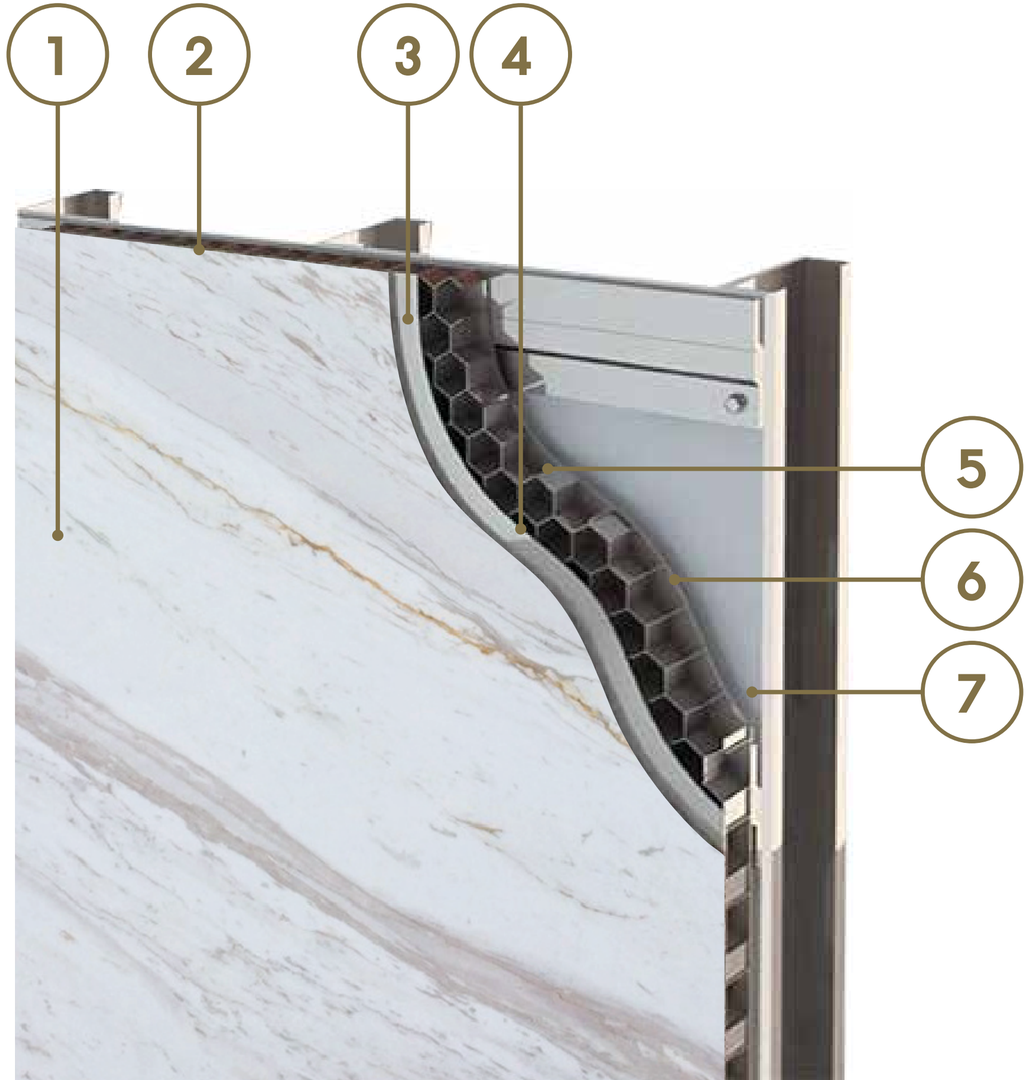

การติดตั้ง สามารถติดตั้งได้ 3 วิธี คือ

- การแขวน
- การใช้เทปกาว 3M VHB
- การใช้กาวตะปู (Construction Adhesive) เช่น กาวตะปูโปรไทท์ R-131

ซึ่งการติดตั้งทั้ง 3 วิธีนี้ง่ายและรวดเร็วกว่าการติดตั้งหินธรรมชาติทั่วไปมาก ผู้ติดตั้งสามารถใช้เครื่องมือทั่วไปในการติดตั้งและการตัด นอกจากนี้การติดตั้ง ผลิตภัณฑ์ไลท์สโตนสำหรับงานภายใน จะช่วยลดการรบกวนผู้ใช้อาคารลงทั้งในแง่ของเสียง ฝุ่น และระยะเวลา เมื่อเทียบกับการติดตั้งหินธรรมชาติทั่วไปมาก และเนื่องจากวิธีการติดตั้งทั้ง 3 วิธีนี้ ผลิตภัณฑ์ไลท์สโตนจะไม่สัมผัสโดยตรงกับผนังปูนหรือคอนกรีตเลยจึงไม่เกิดปัญหารอยคราบเกลือ (Efflorescence) เหมือนการติดตั้งหินธรรมชาติทั่วไปด้วยวิธีเปียก

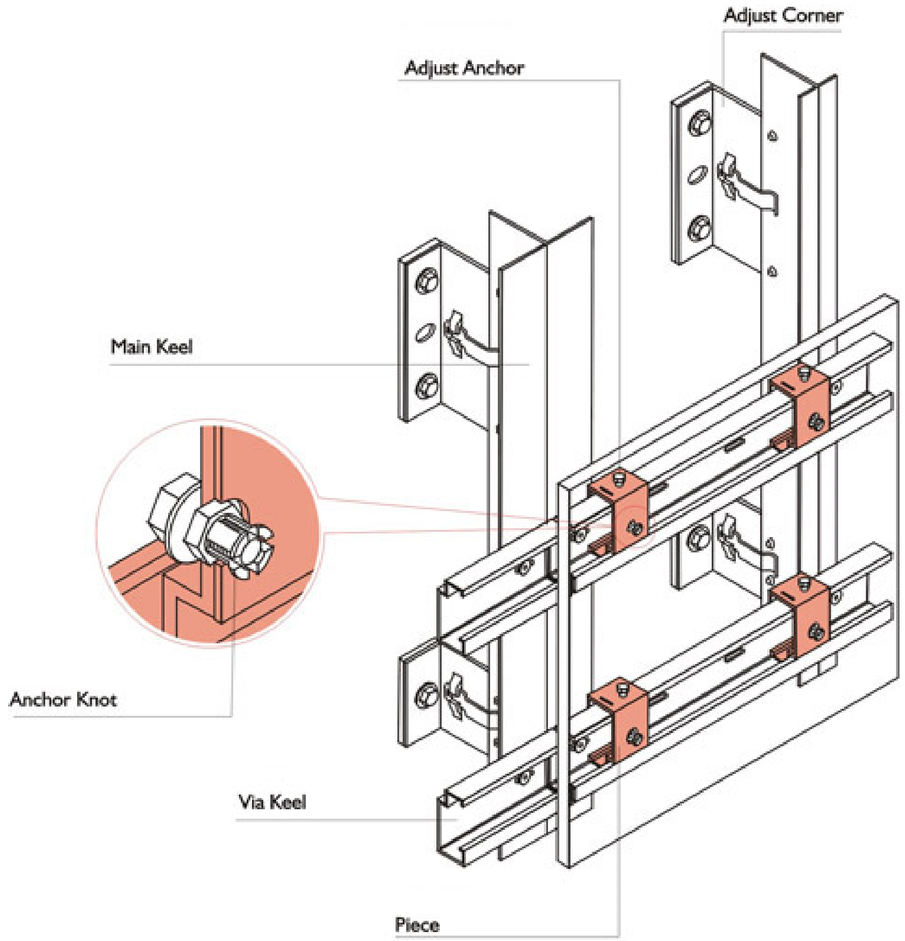

ภาพตัวอย่าง การติดตั้งแบบแขวน

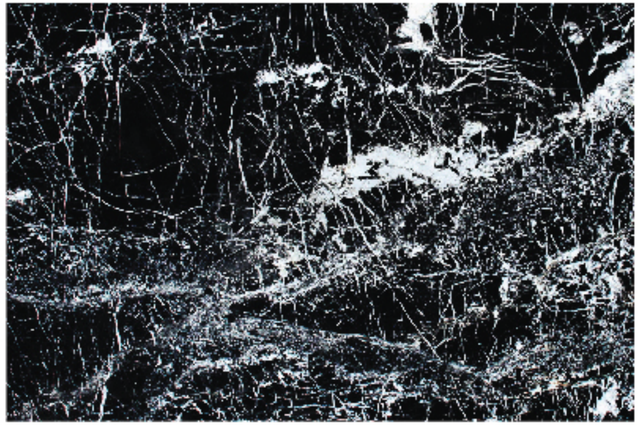

CODE : MV1010

SIZE : 1200 x 2400 mm.

CODE : MV1045

SIZE : 1200 x 2400 mm.

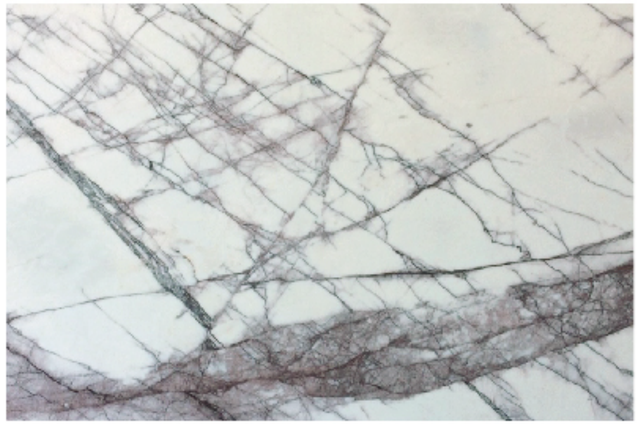

CODE : M8004

SIZE : 1200 x 2400 mm.

CODE : M1117

SIZE : 1200 x 2400 mm.

หินธรรมชาติ

- สามารถเลือกหินธรรมชาติประเภทต่างๆได้หลากหลาย เช่น หินแกรนิต หินอ่อน หินทราย หินบะซอลต์ และหินออนิกซ์ เป็นต้น
- เนื่องจากไลท์สโตนเป็นผลิตภัณฑ์นำเข้าสำเร็จรูปจึงไม่มีข้อจำกัดในเรื่องชนิดหรือประเภทของหินที่มีจำหน่ายในประเทศ ซึ่งมีค่อนข้างน้อยเมื่อเทียบกับชนิดหรือประเภทของหินที่มีจำหน่ายในตลาดโลก
- สามารถทำผิว (Surface Treatment) ได้เช่นเดียวกับหินธรรมชาติทั่วไป เช่น การขัดมัน (Polished) การขัด (Honed) การเผาไฟ (Flamed) การเซาะร่อง (Grooved) และอื่นๆ

MV1045(E5)
MV1045(E5)
MV1045(E6)
MV1045(E6)

MV1045(E6)
MV1045(E6)
MV1045(E5)
MV1045(E5)

Book Match

LITESTONE

NGERNMA BUSINESS CO.,LTD

48 Soi Ramintra 12 Bangkok

0-2943-6661 , info@ngernma.com

www.ngernma.com

www.facebook/LitestoneNGM